Glasrohr-Anzeiger PN 25

Füllstandsanzeiger m. Gewinde oder Flansch

Typ 460

VERWENDUNG:

Zur Flüssigkeitsstandanzeige an Behältern, Kesseln und Silos. Ausführung für bis zu 25 bar Betriebsdruck mit Gewinde- oder Flanschanschluss. Inklusive zusätzlicher einseitiger Auslass zur restlosen Entleerung. Optionaler Schlagschutz mit und ohne Anzeigeskala erhältlich.

EINBAUHINWEIS:

Beim Einbau ist darauf zu achten, dass die Fassungen exakt ausgerichtet sind, um Spannungen im Glasrohr zu vermeiden! Der Anzeiger darf nicht als lasttragendes Bauteil verwendet werden.

Rückseitige Flansch- oder Gewindeanschlüsse (ΔP≤ 25 bar)

Betriebsbedingungen:		
Temperatur: (abhängig von Glas und Dichtung)	200 °C	
Druck:	≤ 25[1]	Bar
[1] abhängig von der Ausführung (siehe Tabelle auf nachfolgender Seite)		

SCHLAGSCHUTZ:

Gegen unbeabsichtigte beschädigung des Glasrohres kann ein Schlagschutz eingesetzt werden. Dieser Schlagschutz besteht aus, speziell für ACI, angefertigtem Plexiglasrohr. Ein Schlagschutz kann zusätzlich zur Minimierung von Biegespannungen eingesetzt werden.

Werkstoffe:	
Fassung:	1.4571
Glasrohr:	Borosilikatglas
Dichtung:	PTFE
Schlagschutz:	Plexiglasrohr mit oder ohne Anzeigeskala
Sondermaterialien auf Anfrage	

Glasrohr-Anzeiger PN 25

Füllstandsanzeiger m. Gewinde oder Flansch

Typ 460

SCHRAUBANSCHLUSS

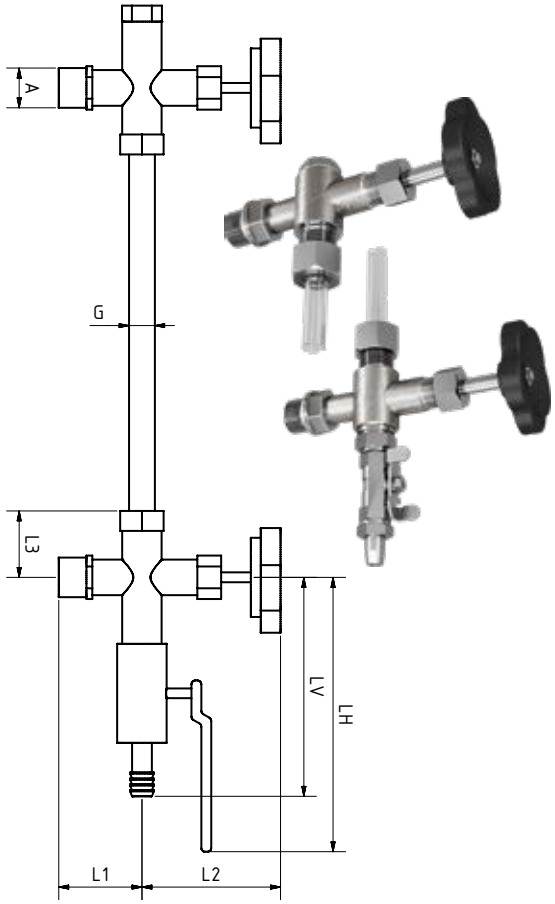

FLANSCHANSCHLUSS

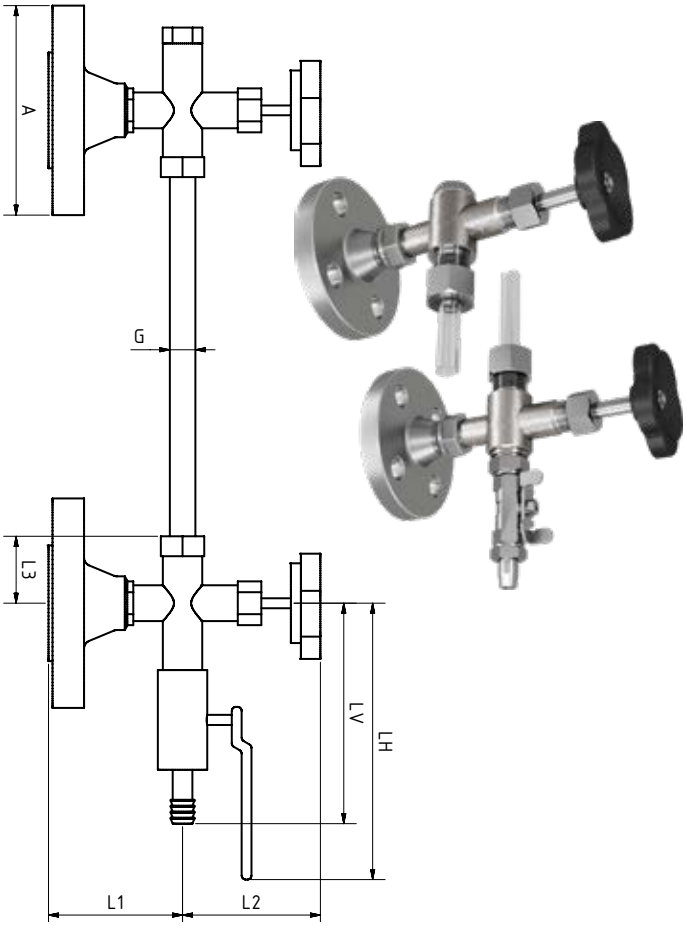

A	G 1/2“	G 3/4“	G 1“	DN 15	DN 20
L1	47	79	80	85,5	108
L2	16	16	20	98	98
L3	44	46,5	57	47	52
LV	94	97	97	94	97
LH	119	122	122	119	122
G	13	16	20	13	20
PS max (bar)	25	25	20	25	20

BAULÄNGE:

Bei Baulängen größer 1500mm sind zusätzliche Zwischenhalterungen erforderlich! Wir weisen in solchen Fällen auf dessen Notwendigkeit hin. Die Maße der Zwischenhalterungen, können den Zeichnungen auf der nächsten Seite entnommen werden.

Technische Änderungen und Fehler vorbehalten!

Glasrohr-Anzeiger PN 25

Füllstandsanzeiger m. Gewinde oder Flansch

Typ 460

MASSE GLASROHR-ZWISCHENHALTER UND BEFESTIGUNGSMÖGLICHKEITEN

G 1/2“ UND DN 15

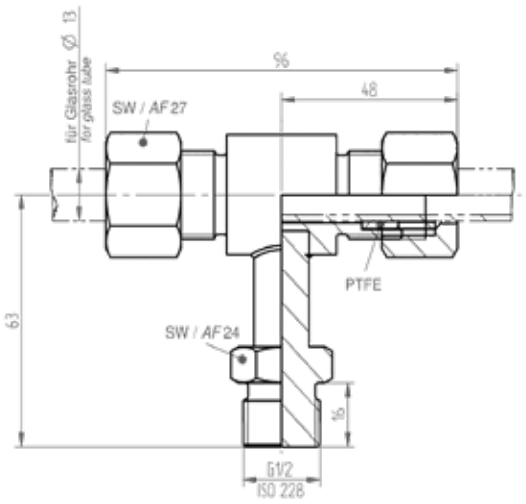

G 3/4“

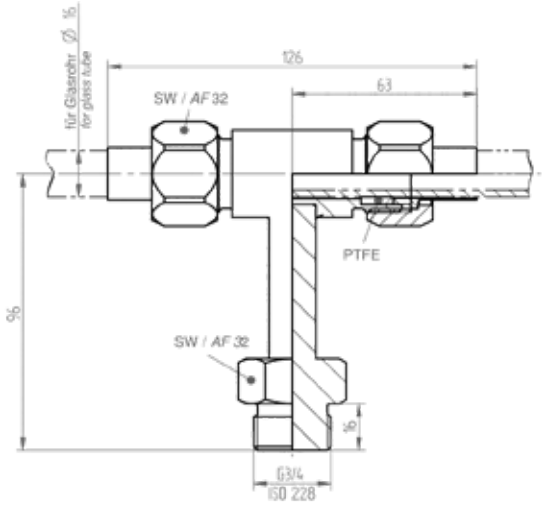

G 1“

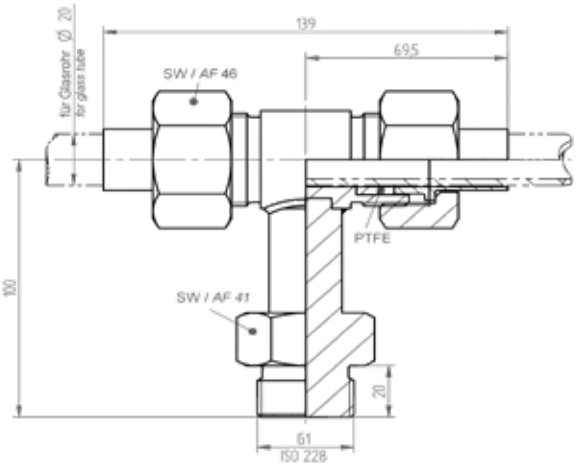

DN 20

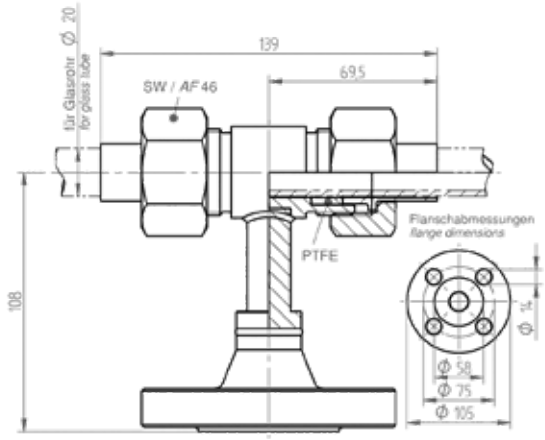

ACI Industriearmaturen GmbH
Tel. +49 (0) 2461 91634 00
info@aci24.com • www.aci24.com

Technische Änderungen und Fehler vorbehalten!

Glasrohr-Anzeiger PN 25

Füllstandsanzeiger m. Gewinde oder Flansch

Typ 460

PRODUCTCODE:

Gruppe	TYP	Anschluss	Nennweite	Mittenabstand	Schlagschutz / Anzeigeskala
11	460	1: Gewinde 2: Flansch	1: G 1/2“ / DN 15 2: G 3/4“ / DN 20 3: G 1“	Nach Anforderung	1: mit Schlagschutz 2: ohne Schlagschutz 3: mit Schlagschutz und Anzeigeskala

INFO: Sofern nicht anders angegeben wird der hervorgehobene Werksstandard geliefert.

SONDERAUSFÜHRUNGEN/OPTIONEN:

a) Schlagschutz
b) Schlagschutz mit Anzeigeskala
c) Weitere Optionen auf Anfrage

BEISPIEL:

11-460-2-2-1000-1 entspricht dem Produktcode:
ACI Typ 460
Flanschausführung
DN 20
1000 mm Mittenabstand
mit Schlagschutz

EMPFEHLUNG:

Zur Minimierung von Biegespannungen wird ein Schlagschutz empfohlen!

ACI Industriearmaturen GmbH
Tel. +49 (0) 2461 91634 00
info@aci24.com • www.aci24.com

Technische Änderungen und Fehler vorbehalten!